Перв. примен.

Справ. №

Подп. и дата

Инв. № дубл.

Взам. инв. №

Подп. и дата

Инв. № подл.

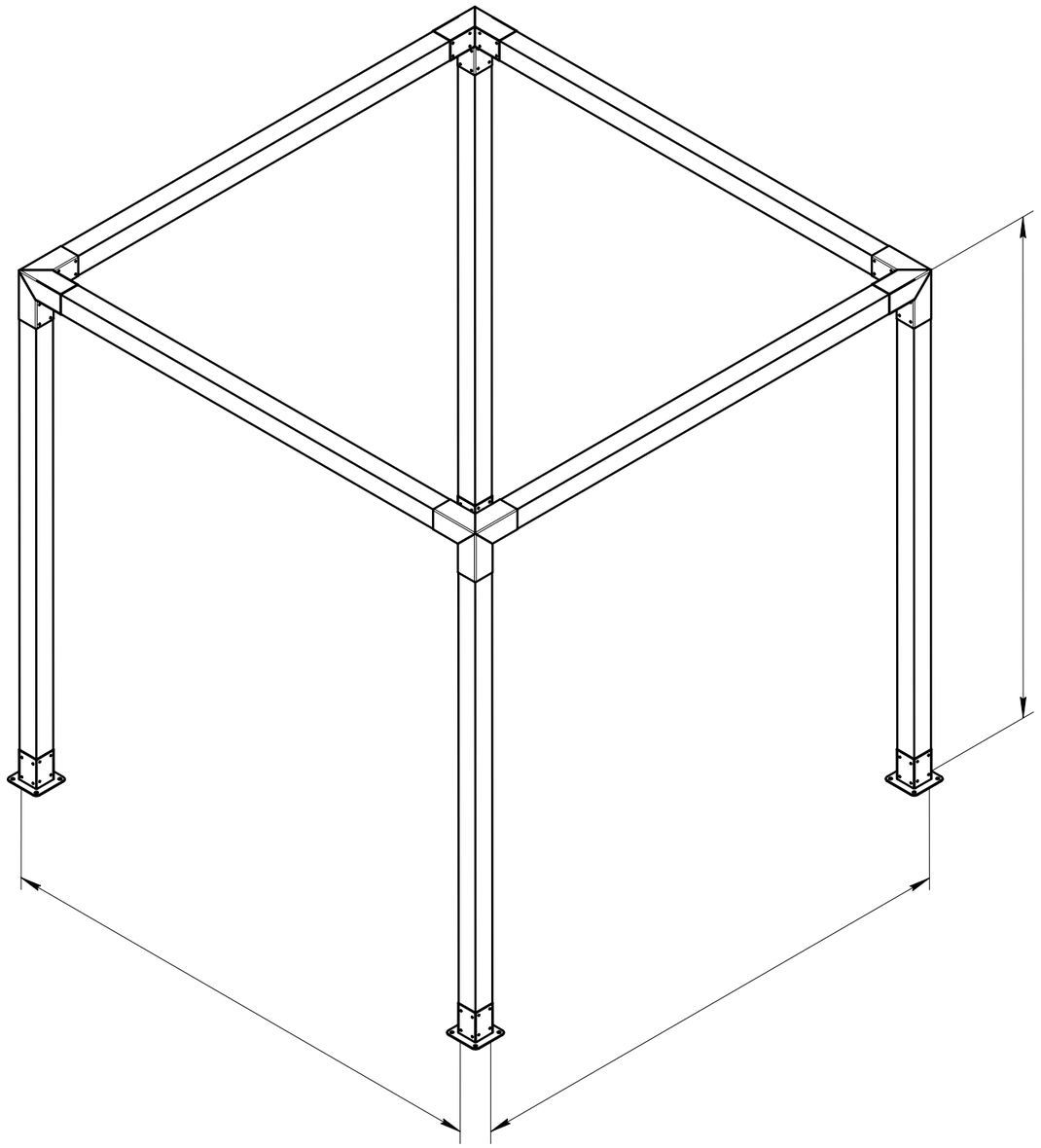

*Используемые коннекторы для бруса*

1. Основание «КБ-01» – 4 шт.
2. Тройной коннектор для бруса 90° «КБ-04» – 4 шт..

1. Брус размером _____.
2. Общие допуски по ГОСТ 30893.2-тК.
3. Покраска:

Брус _____.

Коннекторы для бруса RAL _____.

| Изм. | Лист | № докум. | Подп. | Дата |
|---|---|---|---|---|
| Разраб. | | | | |
| Пров. | | | | |
| Т.контр. | | | | |
| | | | | |
| Н.контр. | | | | |
| Утв. | | | | |

# Проект перголы "Бамбук"

| Лит. | Масса | Масштаб |
|---|---|---|
| | – | 1:25 |
| Лист | Листов 1 | |

ООО "Центр инженерных услуг "МОДЕЛЬЕР"

Копировал

Формат А3